特征：	应用：
◆超薄体积, 低成本, 标准 DIN35mm 导轨安装方式 ◆三端隔离(输入、输出、工作电源间相互隔离) ◆自有专利技术 ◆高精度等级(0.5% F.S) ◆高线性度(0.2% F.S) ◆高隔离耐压(3000VDC/60S) ◆极低温度漂移(100PPM/℃) ◆工业温度范围(-45~+85 ℃) ◆产品性能可靠(MTBF＞50 万小时) ◆工作电源(5/12/15/24/9-36V)VDC 等单电源供电 ◆国际标准信号选择(0-3.3V/0-5V/0-10V/0-20mA/4-20mA)	◆直流电流/电压信号的隔离、转换及放大 ◆工业现场信号隔离及远程长线无失真传输 ◆模拟量信号地线干扰抑制 ◆4-20mA/0-20mA/0-5V/0-10V 等传感器信号的隔离、变换及远传 ◆仪器仪表与传感器信号收发 ◆电量隔离测控的工业现场 ◆电力监控、医疗设备隔离安全栅 ◆克服各种设备之间的干扰并对模拟量信号采集、隔离、变换及远传

概述：

捷晟达科技**(JSD 科技)的 JSD TA-A1001S** 系列是可编程多信号输入与多信号输出的隔离变送器,是将输入与输出之间电气绝缘的模拟信号进行变换、放大、隔离、远传的小型仪器设备,接收现场仪表的各种模拟量电压电流输入,通过该隔离变送器进行信号变换采集,以标准模拟量信号的形式或者用户指定的特殊的模拟量信号传输到控制室、PLC、PC 及 DCS 系统。**JSD TA-A1001S** 系列通过拨码开关对输入信号或输出信号进行编程,随时调整前后级设备需要的信号,输出产品的输入、输出、工作电源间相互隔离,隔离电压高达 3KVDC,在电量隔离测控的工业现场、电力监控、电子设备、模拟量隔离及采集等方面广泛应用。该隔离器采用光耦隔离技术,相比电磁隔离变送器具有更好的抗 EMC 电磁干扰能力,满足工业现场的隔离需求,安装方式采用国际标准 DIN35mm 设计,方便用户直接接线使用。**(如需单一信号隔离变送器请选 JSD TA-1001 系列)**

参数定义：

参数一览表		
信号输入	工作电源	信号输出
0~3.3V	9-36VDC	4~20mA
0~5V	24VDC	0~20mA
0~10V	15VDC	0~3.3V
0~20mA	12VDC	0~5V
4~20mA	5VDC	0~10V
备注：	如需要特殊参数，可为您专业订制生产	

编程拨码开关表：

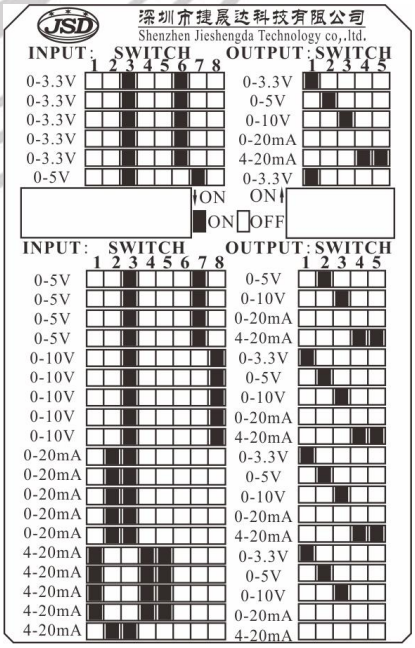

特性参数：

特性标识	参数名称		测试条件	最小	典型值	最大	单位
隔离特性	隔离电压		AC,50Hz,时间为 1 分钟,湿度<70%,漏电流<1mA		3000		V(rms)
传输特性	增益				1		V/V
	增益温漂				100		ppm/℃
	非线性度				0.1	0.2	%FSR
输入特性	信号输入	电压		0		50	V
		电流		0		30	mA
	输入失调电压				2	5	mV
	输入阻抗	电压		0.3	1		M
		电流			100	125	Ω
输出特性	信号输出	电压		0		10	V
		电流		0		20	mA
	负载能力	电压	Vout=10V		2		kΩ
		电流		0	350	500	Ω
	响应时间				≤1		mS
	信号输出纹波		不滤波		10	20	mVRMS
	信号电压温漂		-45~+85 工作范围内			0.2	mV/℃
电源输入特性	工作电源	电压		3.3	12	24	VDC
		功耗			0.5	1	W
		范围		-10		+10	%
其它特性	工作环境温度			-45		85	℃
	贮存环境温度			-55		105	℃
	产品重量				80		g
	产品尺寸			115*100*12.5			mm
备注	常规产品负载≤500Ω,如果要求负载						

典型应用：

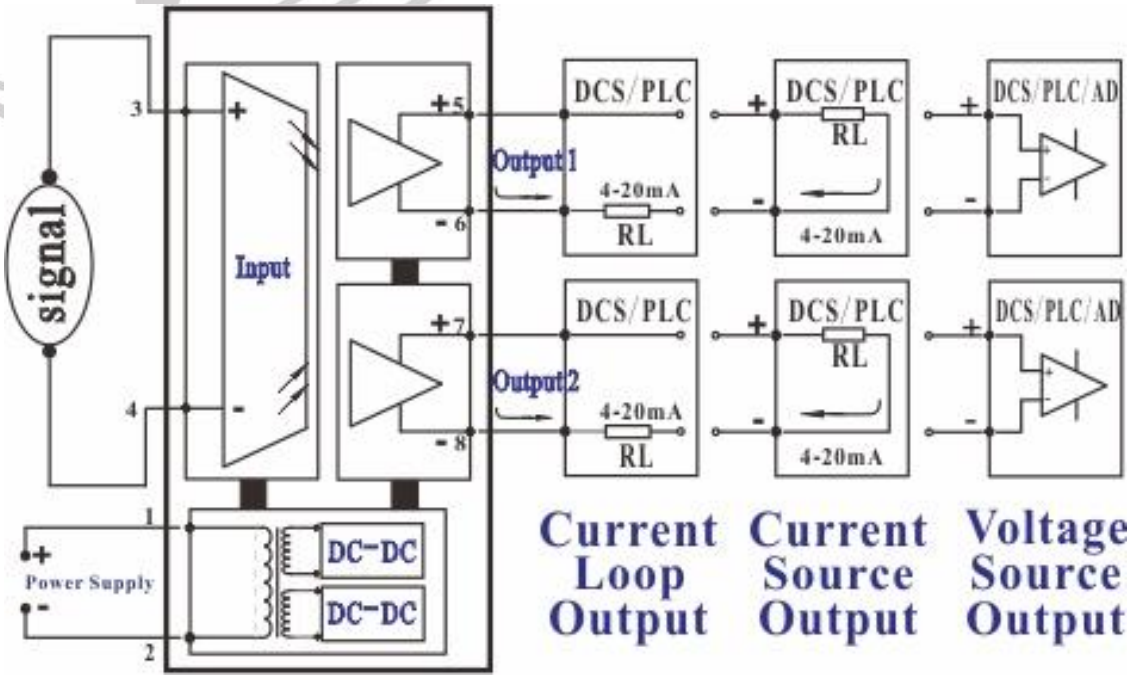

引脚功能说明：

引脚描述	功能描述	引脚描述	功能描述	封装方式
1	工作电源 Power +	5	电压信号输出 Signal OUT +	国际标准 DIN35 导轨安装
2	工作电源 Power -	6	电压信号输出 Signal OUT -	
3	信号输入 Signal In +	7	电流信号输出 Signal OUT +	
4	信号输入 Signal In -	8	电流信号输出 Signal OUT -	

尺寸图：

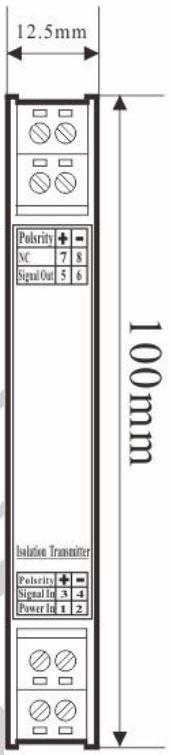

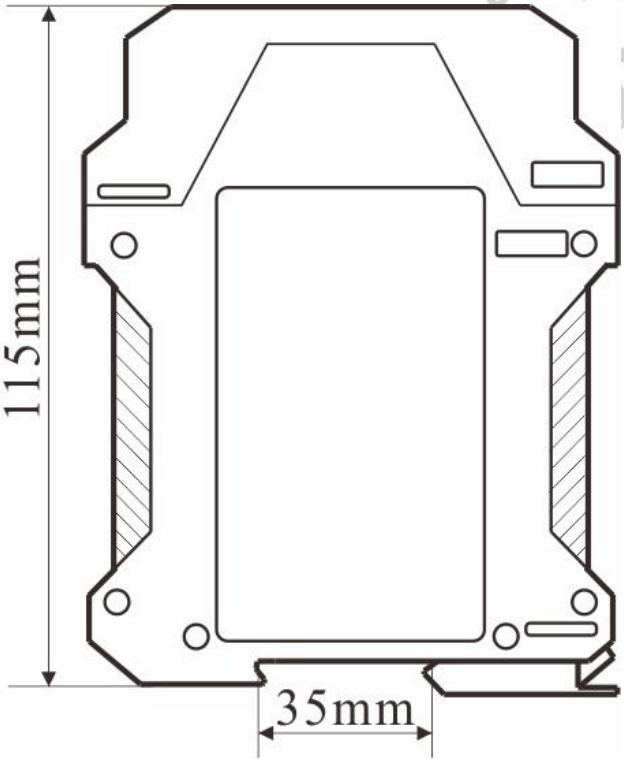

使用注意事项：

1、使用前，请仔细阅读产品说明书，如有疑问，请与本公司技术支持或售后服务联系；
2、请不要将产品安装在危险区域使用，产品工作电源为直流电源，严禁使用 220V 交流电源给产品做为工作电源，“NC”脚不能与任何外部电路连接，否则会损伤产品本身；
3、本文产品布板尺寸图均以“mm”和“英寸”为单位；
4、产品质保 3 年，从发货之日计算，质保期间，产品正常使用过程中出现产品质量问题均由本公司免费维修或更换；
5、严禁私自拆装产品，防止产品失效或发生故障；
6、本文参数除特殊说明外，都是在 Ta=25℃，湿度<75%，输入标称参数和输出额定负载时测得；
7、本文所有指标测试方法均依据本公司企业标准；

版权：
版权 © 2023 深圳市捷晟达科技有限公司。
未经本公司事先书面许可,不得以任何形式或方式(电子或机械)复制、分发、转译或传播本说明书中的任何内容，包括影印、录制或存储在任何信息存储器和检索系统中。本说明书如有修改或更新,恕不另行通知。
商标
其他所有商标和版权的所有权归各自所有者所有